NOTICE DE POSE

MOUSTIQUAIRE PLISSÉE
FINÉA - 1 VANTAIL

CONTENU DU COLIS :

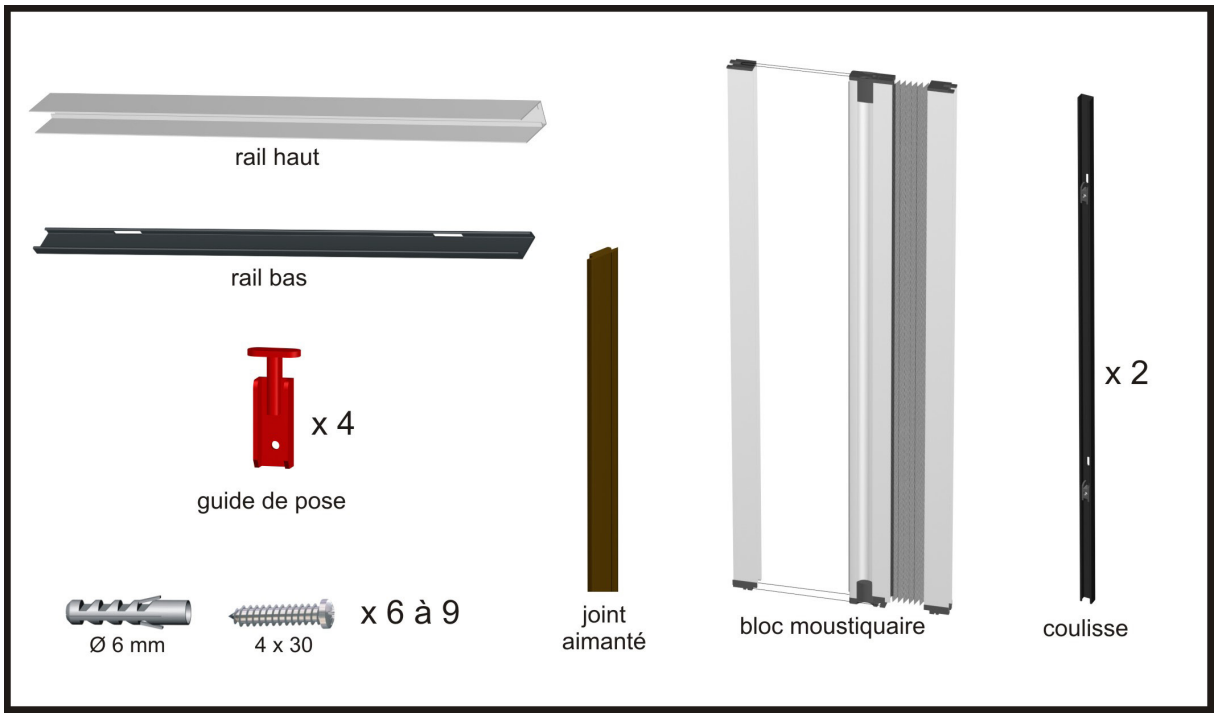

AVERTISSEMENTS :

- Les profils d'accrochage doivent toujours être parallèles et parfaitement perpendiculaires aux rails.
- Les rails doivent être parfaitement parallèles.
- Les fils doivent être tendus.
- Lors de la pose du rail haut et des profils d'accrochage, veiller à adapter les systèmes de fixation aux supports de pose (bois, béton, parpaing…).
- La garantie du produit ne pourra s'appliquer que si l'ensemble des instructions énoncées dans ce document est respecté.

1/ POSE DES RAILS

1. Tracer la position du rail haut en vous assurant de la possibilité de poser le rail bas à l'aplomb. Percer, cheviller et fixer le rail haut à l'aide des vis fournies.

2. Tracer la position du rail bas afin qu'il soit à l'aplomb du rail haut. (Utiliser un profil d'accrochage comme guide.) Pour une pose sans problème, penser à utiliser un niveau.

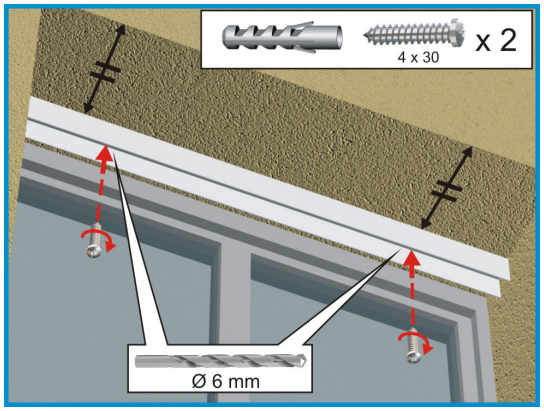

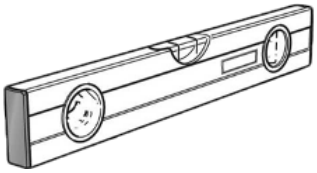

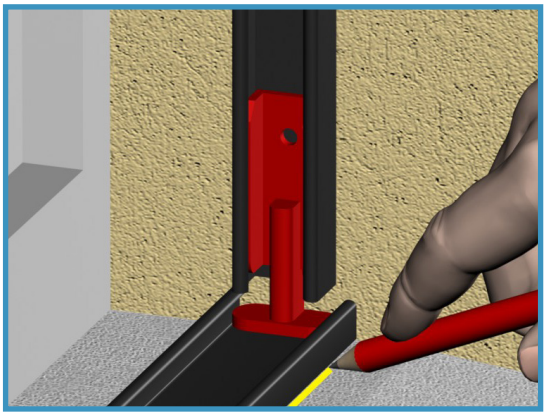

3. Le rail bas doit avoir une horizontalité parfaite. En cas d'inclinaison du seuil, insérer une cale de compensation.

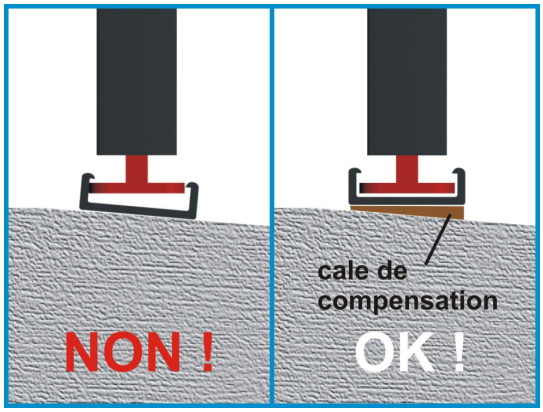

4. Nettoyer le support, retirer l'adhésif et coller le rail bas. Veiller à positionner les trous du côté extérieur afin de permettre la bonne évacuation de l'eau.

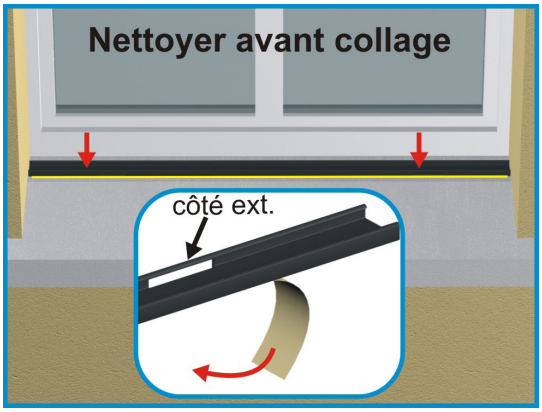

2/ MISE EN PLACE DES PROFILS D'ACCROCHAGE

1. Si nécessaire, réemboiter les guides de pose rouges dans chacun des profils d'accrochage.

2. Positionner les profils d'accrochage en utilisant les guides de pose rouges.

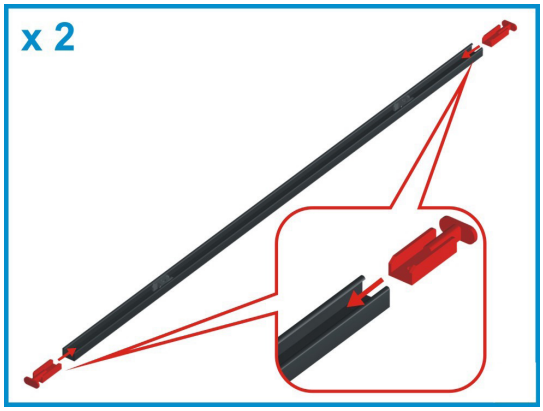

3. À l'aide d'un niveau à bulle, vérifier que les profils sont posés de manière parfaitement verticale.

4. Tracer, percer, cheviller et visser les profils d'accrochage avec les vis fournies.

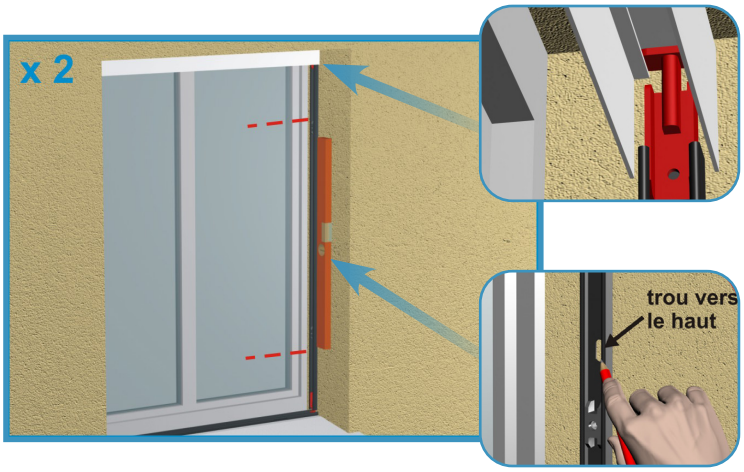

3/ MISE EN PLACE DE LA MOUSTIQUAIRE

1. Avant d'insérer la moustiquaire, veiller à ce que les fils ne se croisent pas. (Aide : 2 à 3 fils espacés en partie basse et 2 à 3 fils jumelés en partie haute.)

2. Insérer la moustiquaire en suivant les indications fléchées.

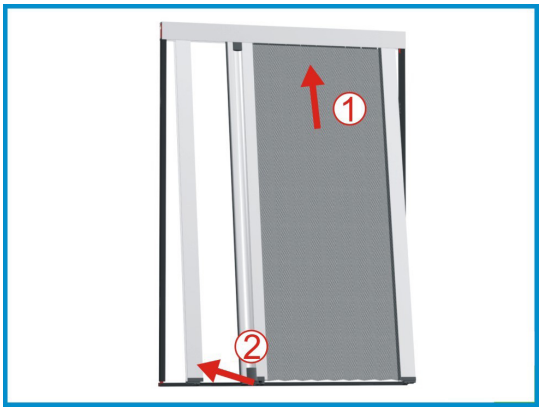

3. Insérer les profils de la moustiquaire sur les profils d'accrochage correspondants en suivant les indications fléchées.

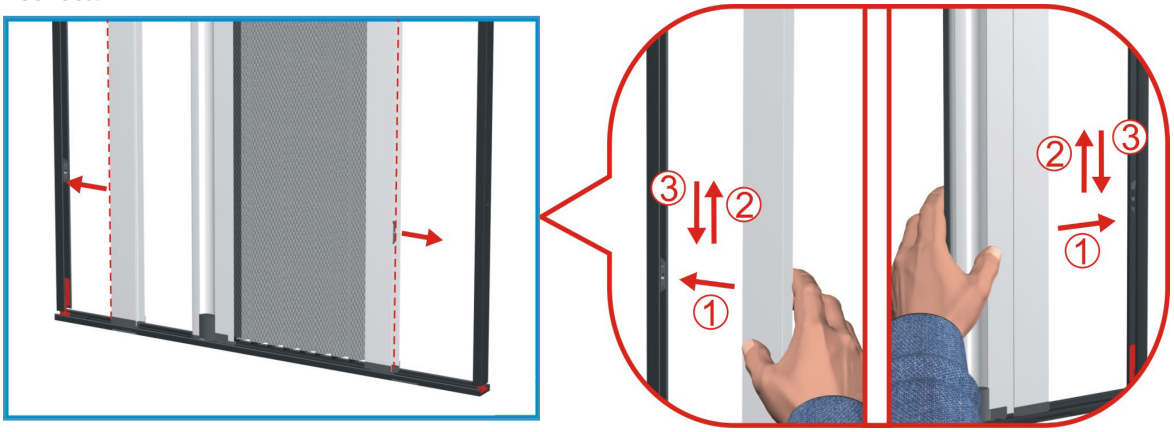

4/ RÉGLAGE DE LA TENSION DES FILS

1. Les fils doivent être tendus : la tension est réglée en usine, mais il se peut que les fils se relachent légèrement pendant la pose. **Si nécessaire** : pour régler la tension utiliser une clef Allen, en suivant les indications fléchées.
Finéa réversible : Opération à effectuer pour chacun des profils d'accrochage.

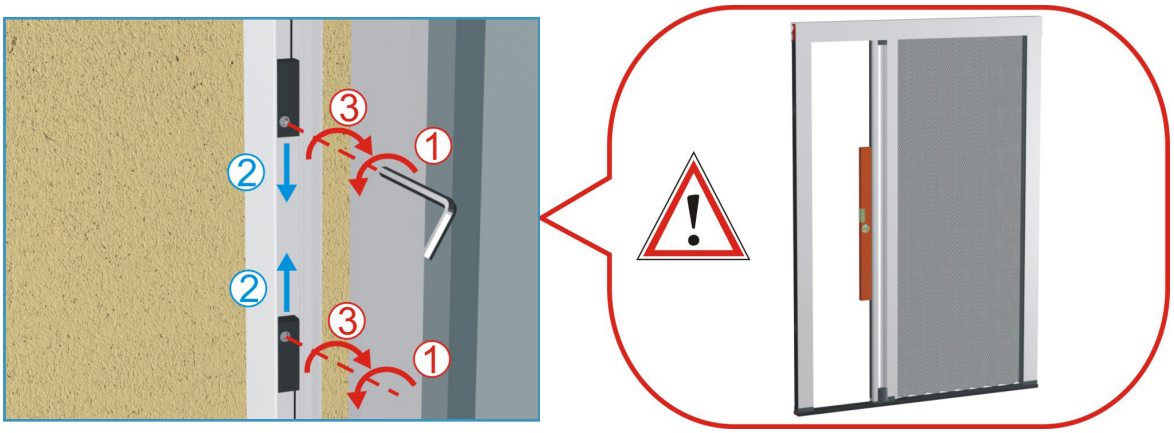

Vérifier l'aplomb du (des) profil(s) de manœuvre

2. Vérifier le bon fonctionnement de la moustiquaire.

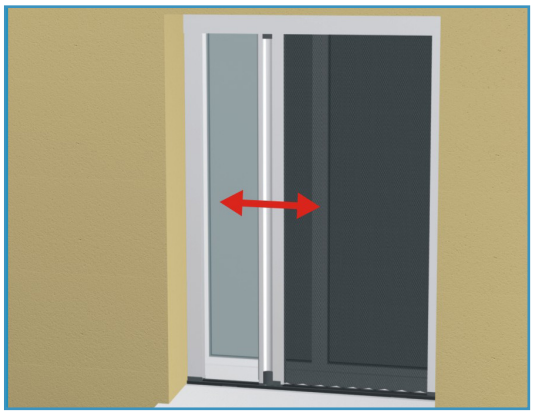

5/ MISE EN PLACE DU JOINT AIMANT

1. Après avoir réglé la tension des fils, clipper le joint.

Finéa réversible : Opération à effectuer pour chacun des profils d'accrochage.

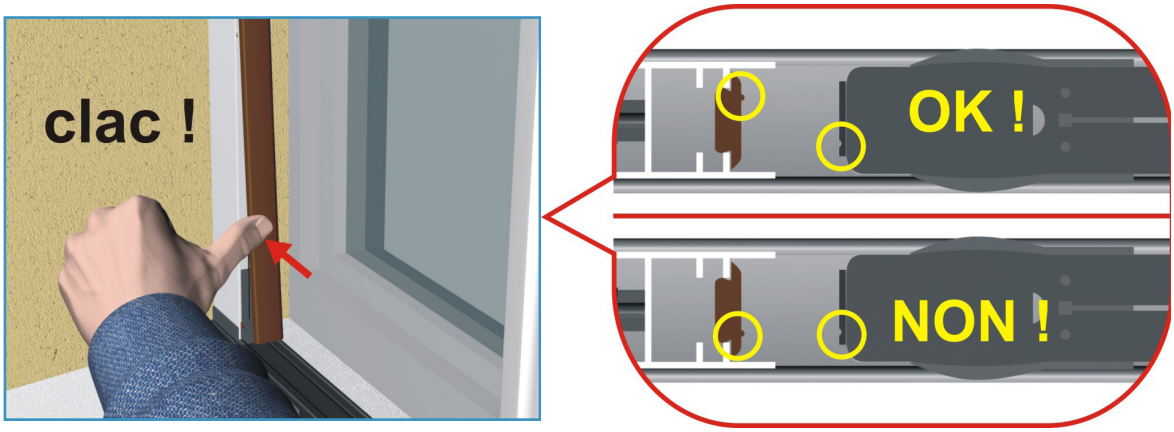

Attention au sens du joint aimanté lors du clipsage.